PRIMUS PM4

Dezente LED-Sicherheitsleuchte in modernem Design für Außenbereiche

PRIMUS PM4	EVG-Version	Akku-Version	Optional
GEHÄUSEMATERIAL / *housing material*	Stahlblech / *sheet steel*		• Betonadapter • Abgesetzte Akku-Versorgungseinheit / *external power box*
GEHÄUSEFARBE / *housing colour*	weiß / *white:* RAL 9016 graphitgrau / *graphite grey:* RAL 7024		
LEUCHTMITTEL / *illuminant*	4 x 1W Power-LED (200lm)		
LEISTUNG (AC/DC) / *load (AC/DC)*	13,2VA / 6,7W	6,2VA / –	
SPANNUNG / *voltage*	230V AC/DC	230V AC	
NiMH-AKKU / *NiMH-battery*	–	3,6V / 4,4Ah	
SCHUTZART / *protection category*	IP 65		
SCHUTZKLASSE / *protection class*	I		
ARTIKELNUMMER / *article number*	PM4		

RAL 9016

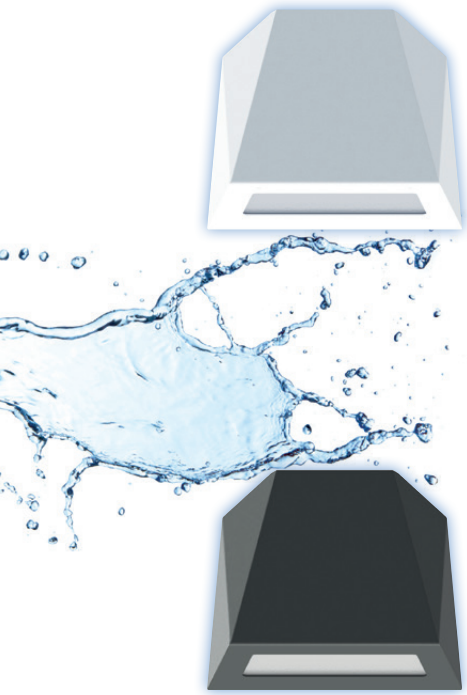

RAL 7024

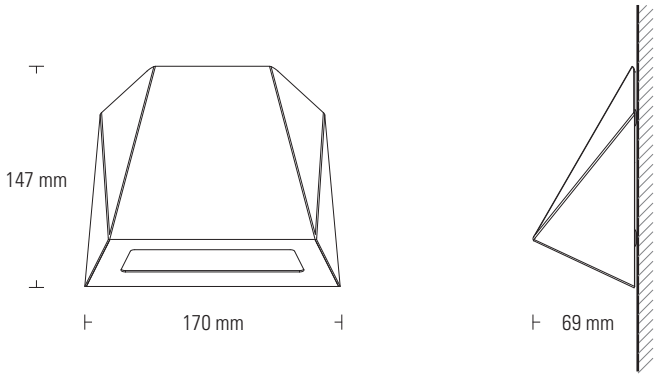

Erhöhte Schutzart **IP 65**

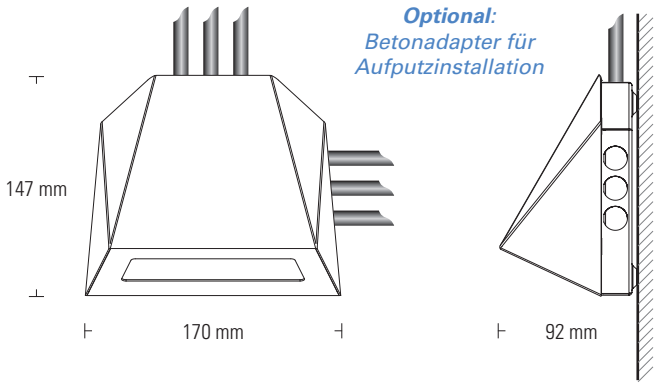

Optional: *Betonadapter für Aufputzinstallation*

EVG-Version			Akku-Version				
ohne Überwachung *without monitoring*	**mit Überwachung** *with monitoring*	**DALI-Überwachung** *DALI-monitoring*	**1h**	**3h**	**8h**	**Auto-Check** *auto-test*	**BUS-Check** *BUS-test*
•	•	–	•*	•*	•*	•*	•*

* unter Verwendung der abgesetzten Versorgungseinheit / *by using external power box*

PRIMUS PM4
Lichttechnische Daten
Photometric data

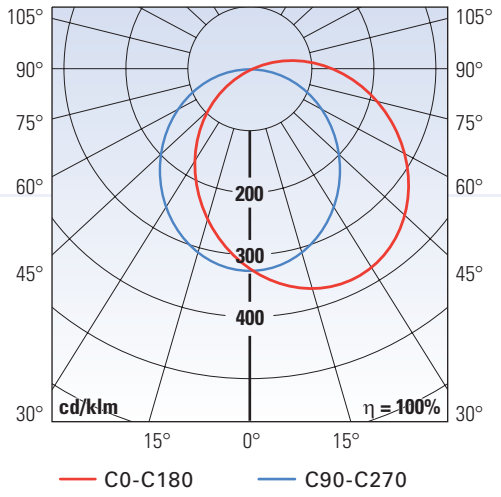

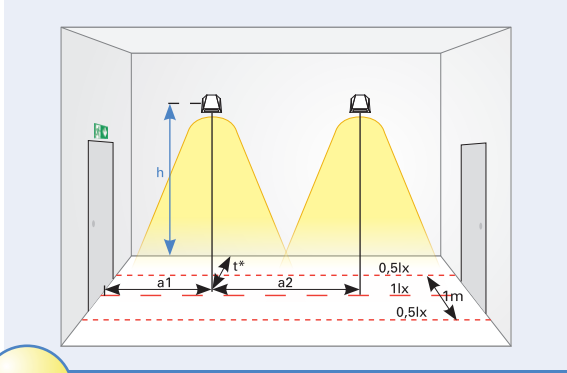

*) Abstand Wand zur Rettungswegmitte

1 lx **Ausleuchtung von Rettungswegen** / *illumination of escape routes* **EN 1838**

h [m] Höhe / *height*	t* = 1m a1 [m] EVG / 1h & 3h / 8h	t* = 1m a2 [m] EVG / 1h & 3h / 8h	t* = 1,5m a1 [m] EVG / 1h & 3h / 8h	t* = 1,5m a2 [m] EVG / 1h & 3h / 8h	t* = 2m a1 [m] EVG / 1h & 3h / 8h	t* = 2m a2 [m] EVG / 1h & 3h / 8h
1.00	1.75 / 1.50 / 1.25	4.75 / 4.25 / 3.50	1.50 / 1.25 / 1.00	4.50 / 3.75 / 3.00	1.25 / 1.00 / 1.00	4.00 / 3.25 / 3.75
1.50	2.80 / 2.50 / 2.00	7.00 / 6.25 / 5.25	2.50 / 2.25 / 1.75	6.75 / 6.25 / 5.00	2.50 / 2.00 / 1.50	6.50 / 5.75 / 4.75
2.00	3.00 / 2.75 / 2.25	7.75 / 7.00 / 5.75	3.00 / 2.50 / 2.00	7.75 / 6.75 / 5.75	2.80 / 2.50 / 1.80	7.50 / 6.75 / 5.50
2.50	3.25 / 2.75 / 2.25	8.50 / 7.50 / 6.25	3.25 / 2.75 / 2.00	8.50 / 7.50 / 6.00	3.00 / 2.50 / 1.75	8.25 / 7.25 / 5.75
3.00	3.50 / 3.00 / 2.25	9.00 / 8.00 / 6.50	3.50 / 3.00 / 2.25	9.00 / 7.75 / 6.25	3.25 / 2.75 / 1.75	8.75 / 7.75 / 6.00
3.50	3.50 / 3.00 / 2.00	9.25 / 8.25 / 6.50	3.50 / 3.00 / 2.00	9.50 / 8.25 / 6.50	3.25 / 2.75 / 1.75	9.25 / 8.00 / 6.25
4.00	3.50 / 2.75 / 1.75	9.50 / 8.25 / 6.50	3.50 / 2.75 / 1.75	9.75 / 8.25 / 6.25	3.25 / 2.50 / 1.25	9.50 / 8.25 / 6.00
4.50	3.50 / 2.75 / 1.25	9.75 / 8.50 / 6.25	3.50 / 2.50 / 1.00	10.00 / 8.50 / 6.25	3.25 / 2.50 / 1.00	9.75 / 8.25 / 6.00
5.00	3.25 / 2.50 / 0.75	10.00 / 8.25 / 5.25	3.50 / 2.50 / 0.75	10.00 / 8.50 / 4.75	3.25 / 2.25 / 0.75	10.00 / 8.25 / 4.50

1 lx **Ausleuchtung von Rettungswegen** / *illumination of escape routes* **EN 1838**

h [m] Höhe / *height*	a [m] EVG / 1h & 3h / 8h	b [m] EVG / 1h & 3h / 8h
1.00	4.60 / 4.20 / 3.00	2.50 / 2.20 / 1.00
1.50	5.60 / 5.00 / 4.00	3.60 / 3.30 / 1.50
2.00	6.10 / 5.60 / 4.50	4.00 / 3.60 / 1.25
2.50	6.60 / 5.80 / 4.50	4.20 / 3.70 / 1.25
3.00	6.80 / 5.80 / 4.25	4.40 / 3.80 / 1.25

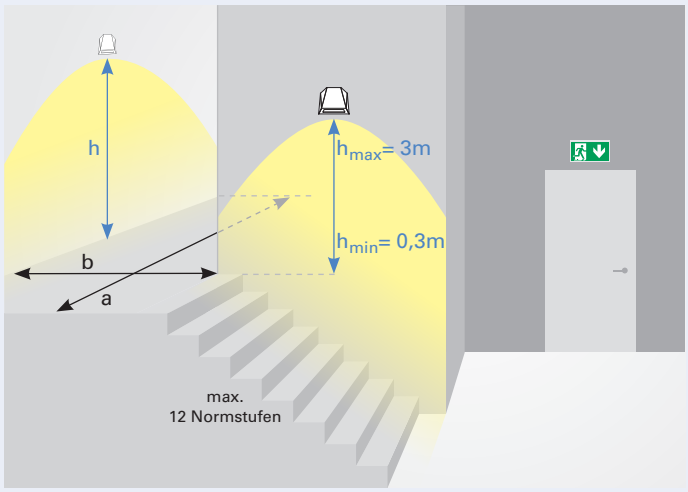

Der Abstandstabelle liegen folgende Faktoren zugrunde:
The distance table is based on the following factors:

Leuchtmittel / *illuminant*: LED
Wartungsfaktor / *maintenance factor*: 0,8
Reflektionsgrad / *degree of reflection*: 0
Notbeleuchtungsfaktor = Lichtstromfaktor / *emergency lighting factor = balance lumen factor*