Gessler – Display 2000/G3

Bohrschablone für Wand- und Deckenmontage

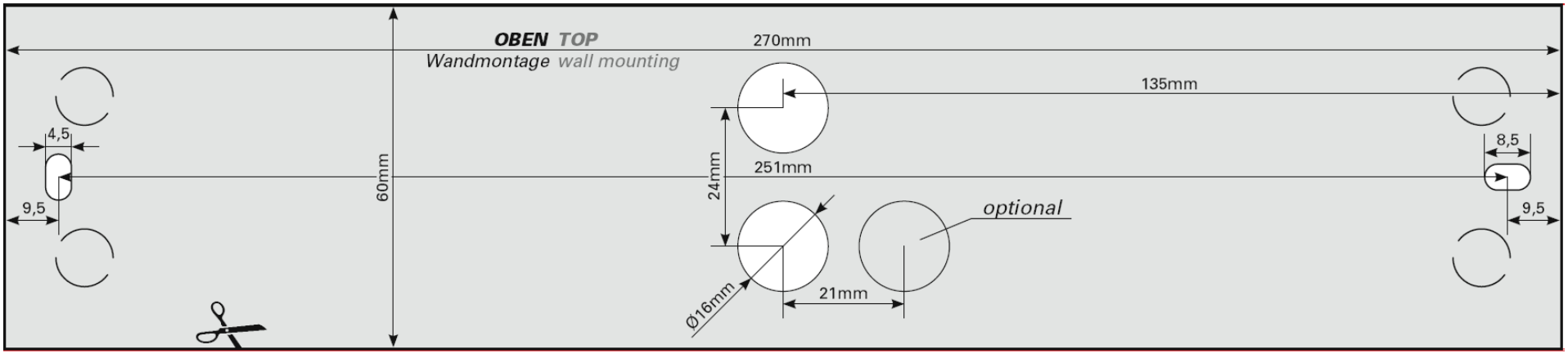

Gessler