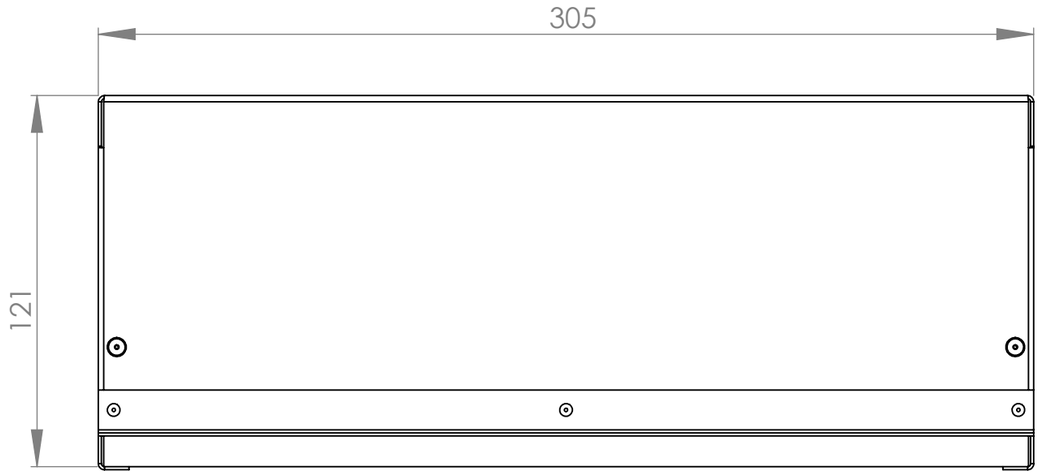


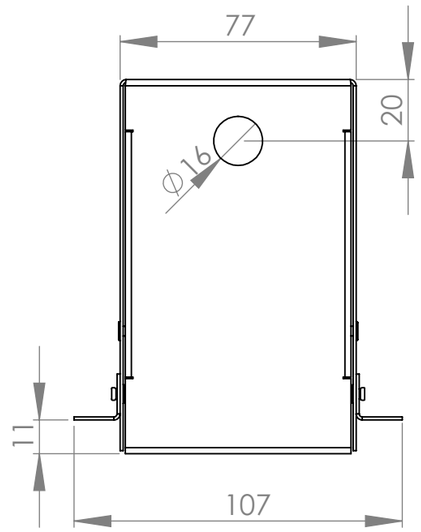


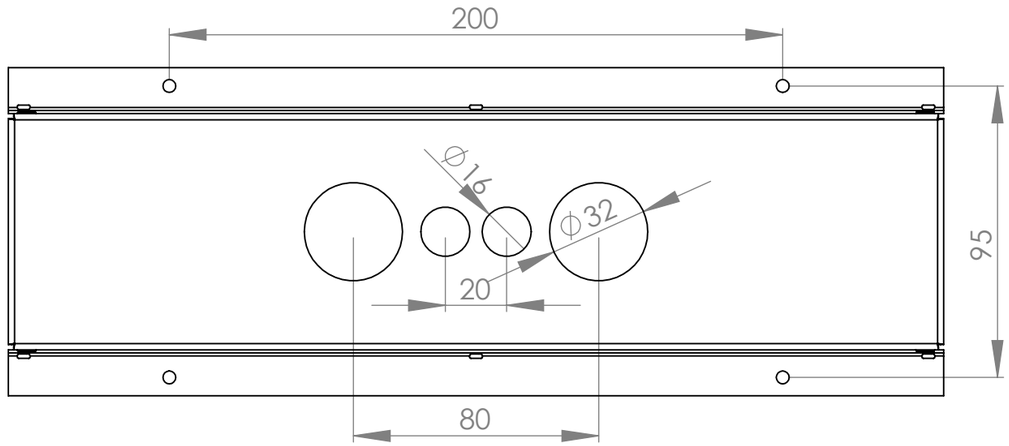


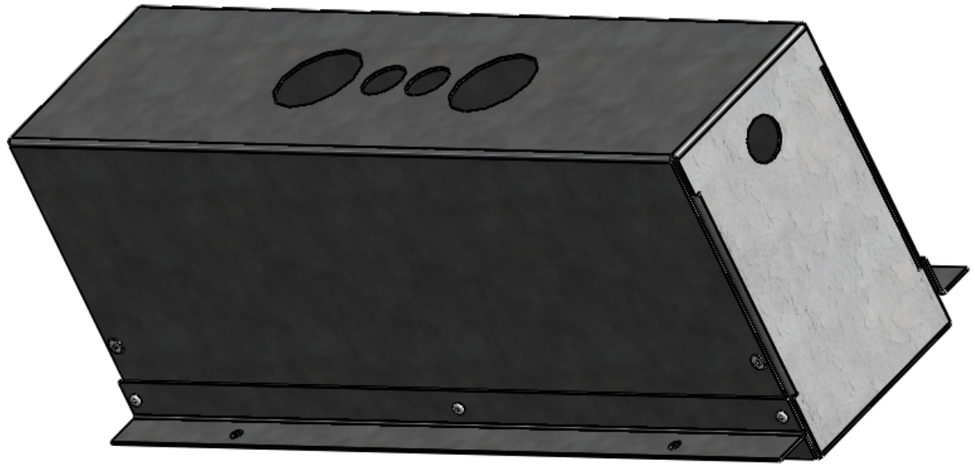

| | | | | |
|---|---|---|---|---|
| | | | Maßstab 1 : 2 | Det. Maßstab 1 : 2 |
| | | | Werkstoff<br>St Blech 1mm VZ | Rohm./Halbzeug |
| | Datum | Name | Benennung<br>Betoneingiesstopf für Display M6 | |
| Erstellt | 09.07.09 | H.Pawletko | | |
| Gepr. | | | | |
| Norm. | | | | |
| Zeichnungsnummer | | | Gessler | Blatt 3 von 3 |
| Urspr. | | | Ers. f. | Ers. d. |