Außenkontur
outer outline

Kontur Unterteil
outline bottom part

OBEN *TOP*
Wandmontage wall mounting

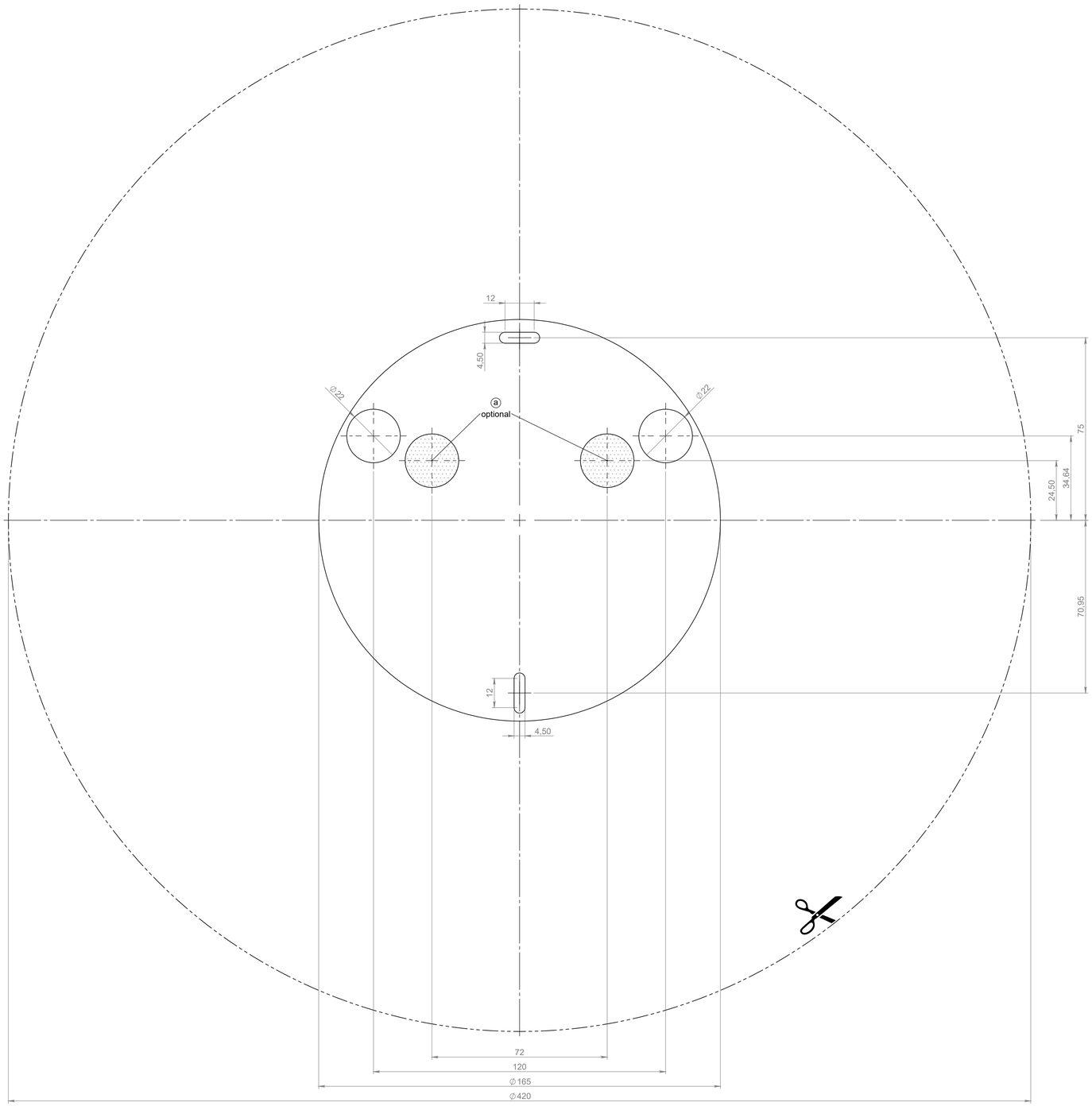

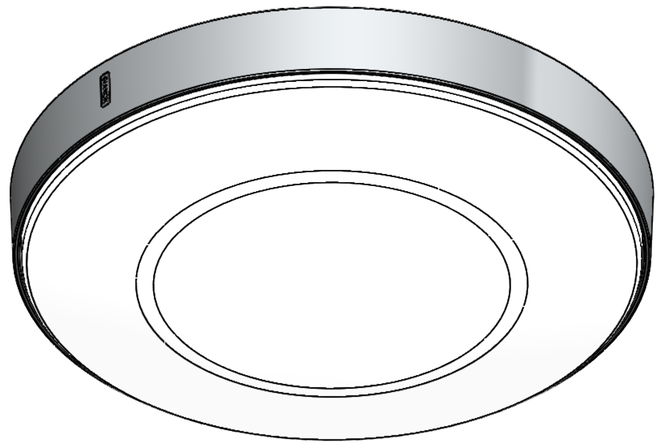

-	-	-				-	-
-	-	-				-	-
28.04.2020	O. August	Index a: Optionale Kabeleinführungen hinzu				28.04.2020	R. Sartorio
Datum	Name	Änderung				gepr. am	Prüfer
Blatt:	**DIN A1**	Werkstoff: S235JR		Datum	Name	Zulässige Abweichung für Maße ohne Toleranzangabe:	
Maßstab:	**1:1**	Farbe: blank	gez.	30.08.2016	M. Brehm		
Seite:	**1 / 1**	Masse: 3462.97g	gepr.	30.08.2016	R. Behl	**DIN ISO 2768-1 m**	

Gessler
Gutenbergring 14 • D-63110 Rodgau/Germany
Telefon: +49 (0) 61 06 / 87 09-0 • Telefax: -50
www.gessler.de • info@gessler.de

Zeichnungsnummer:
A20_BS

Benennung:
Starlight A20 - Bohrschablone

Speicherort Teil: \\Cad\cad\Leuchten\Sicherheitsleuchten\Starlight A20\ A20_Starlight
Last saved: Mittwoch, 18. März 2020 11:17:36 by august

Weitergabe sowie Vervielfältigung dieser Dokumente, Verwertung und Mitteilung seines Inhalts sind verboten, soweit nicht ausdrücklich gestattet. Zuwiderhandlungen verpflichten zu Schadenersatz. Alle Rechte für den Fall der Patent-, Gebrauchsmuster- oder Geschmacksmustereintragung vorbehalten. Proprietary and confidential. The information contained in this drawing is the sole property of Gessler GmbH. Any reproduction in part or as a whole without the written permission of Gessler GmbH is prohibited.